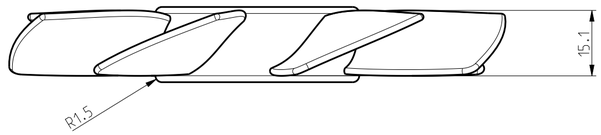

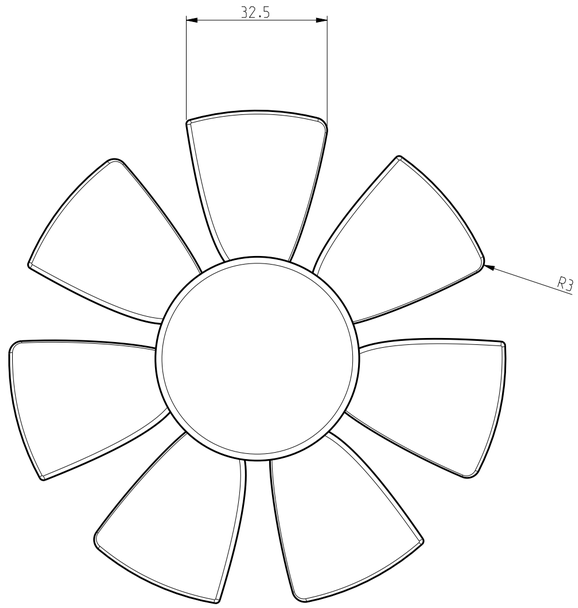

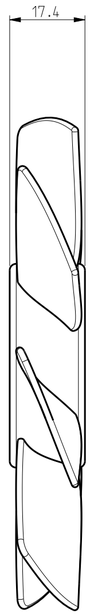

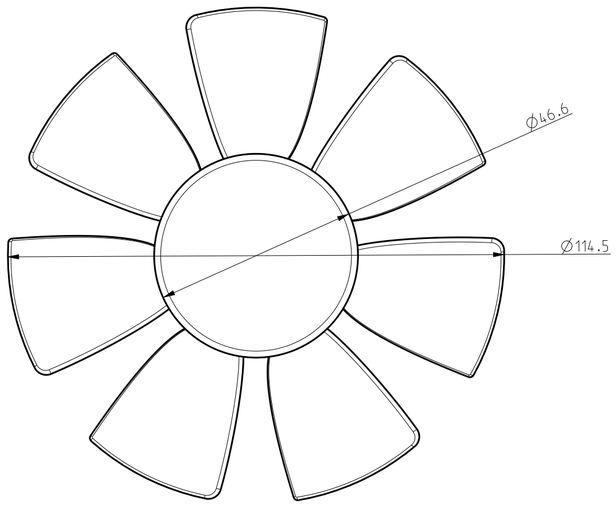

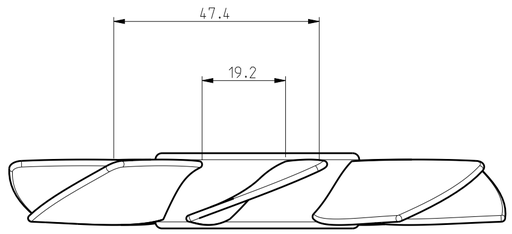

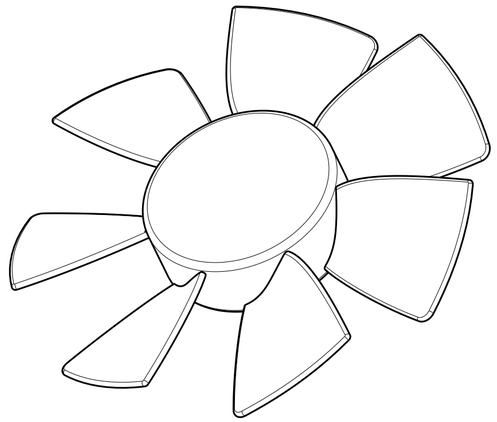

Conforme alle Direttive RoHS e Reach Ultima Revisione - Compliant with RoHS and Reach Directive Last Revision

MODIFICATO DA / MODIFIED BY	SCALA DISEGNO / DRAWING SCALE 1:1	MODELLO / MODEL	FOGLIO / SHEET 1 DI / OF 1
CREATO DA / CREATED BY	METRIC	DESCRIZIONE smart_fun_girante.prt	SOSTITUISCE / REPLACES
APPROVATO DA / APPROVED BY –	OVE NON DIVERSAMENTE SPECIFICATO LE DIMENSIONI SONO INDICATE IN MILLIMETRI E LA RUGOSITA' IN MICRON	DESCRIPTION	MASSA APPR. / APPROX. MASS 0.00 Kg
LE INFORMAZIONI CONTENUTE IN QUESTO DISEGNO SONO CONFIDENZIALI E DI PROPRIETA' DI ELICA S.p.A. e/o SUE CONSOCIATE. OGNI UTILIZZO, ECCETTO QUELLI AUTORIZZATI, E' PROIBITO. THE INFORMATIONS HEREON ARE CONFIDENTIALLY AND PROPERTY OF ELICA S.p.A. and/or ITS SUBSIDIARIES. ANY USE, EXCEPT THAT FOR IT MAY BE LOANED, IS PROHIBITED.	UNLESS OTHERWISE SPECIFIED ALL DIMENSIONS ARE IN MILLIMETRES AND SURFACE FINISH IS IN MICROMETERS	STATO / STATE	REVISIONE / REVISION — LOCAL. PROG. / PROJ. LOCAL. –
	FIRST ANGLE PROJECTION	elica	DISEGNO N. / DRAWING N. SMART_FAN_GIRANTE

IF09AQA002	REQUISITI QUALITATIVI ESTETICI AESTHETIC QUALITY REQUIREMENTS
ISO 2768-mK	ISO 2768 GEN TOL CLASS mK
NR. STD / STD. NO.	DESCRIZIONE / DESCRIPTION
STANDARDS APPLICABILI / APPLICABLE STANDARDS	

DATA / DATE	MODIF. NO / MODIF. NO	DESCRIZIONE MODIFICA / MODIFICATION DESCRIPTION	DISEGNATO DA / DRAWN BY	ESP MOD / ESP MOD

20 Drawing

3D Model

QUOTA PRIMARIA / PRIMARY DIMENSION (XX)

QUOTA AUSILIARIA / AUXILIARY DIMENSION (XX)

TOLLERANZE GENERALI PER DIMENSIONI ANGOLARI (ISO 2768-1-m) - GENERAL TOLERANCES FOR ANGULAR DIMENSIONS (ISO 2768-1-m)
SCARTO AMMESSO IN GRADI (SECONDI) PER LUNGHEZZE DI LATI IN mm DEL PIU' PICCOLO DEI DUE LATI CONCORRENTI
PERMISSIBLE DEVIATION FOR RANGE OF LENGTHS IN mm OF SHORTER SIDE OF THE ANGLE CONCERNED UNLESS OTHERWISE STATED

>0÷10	>10÷50	>50÷120	>120÷400	>400
±1°	±0.5°	±0.333°	±0.166°	±0.083°

TOLLERANZE GENERALI PER DIMENSIONI LINEARI (ISO 2768-1-m) - GENERAL TOLERANCES FOR LINEAR DIMENSIONS (ISO 2768-1-m)
SCARTO AMMESSO IN MILLIMETRI PER LUNGHEZZE DI LATI
PERMISSIBLE DEVIATION FOR BASIC SIZE RANGE UNLESS OTHERWISE STATED

0.5 ÷ 3	>3÷6	>6 ÷ 30	>30÷120	>120÷400	>400÷1000	>1000÷2000	>2000÷4000
±0.1	±0.1	±0.2	±0.3	±0.5	±0.8	±1.2	± 2

SMART_FAN_GIRANTE

FORM.A-2