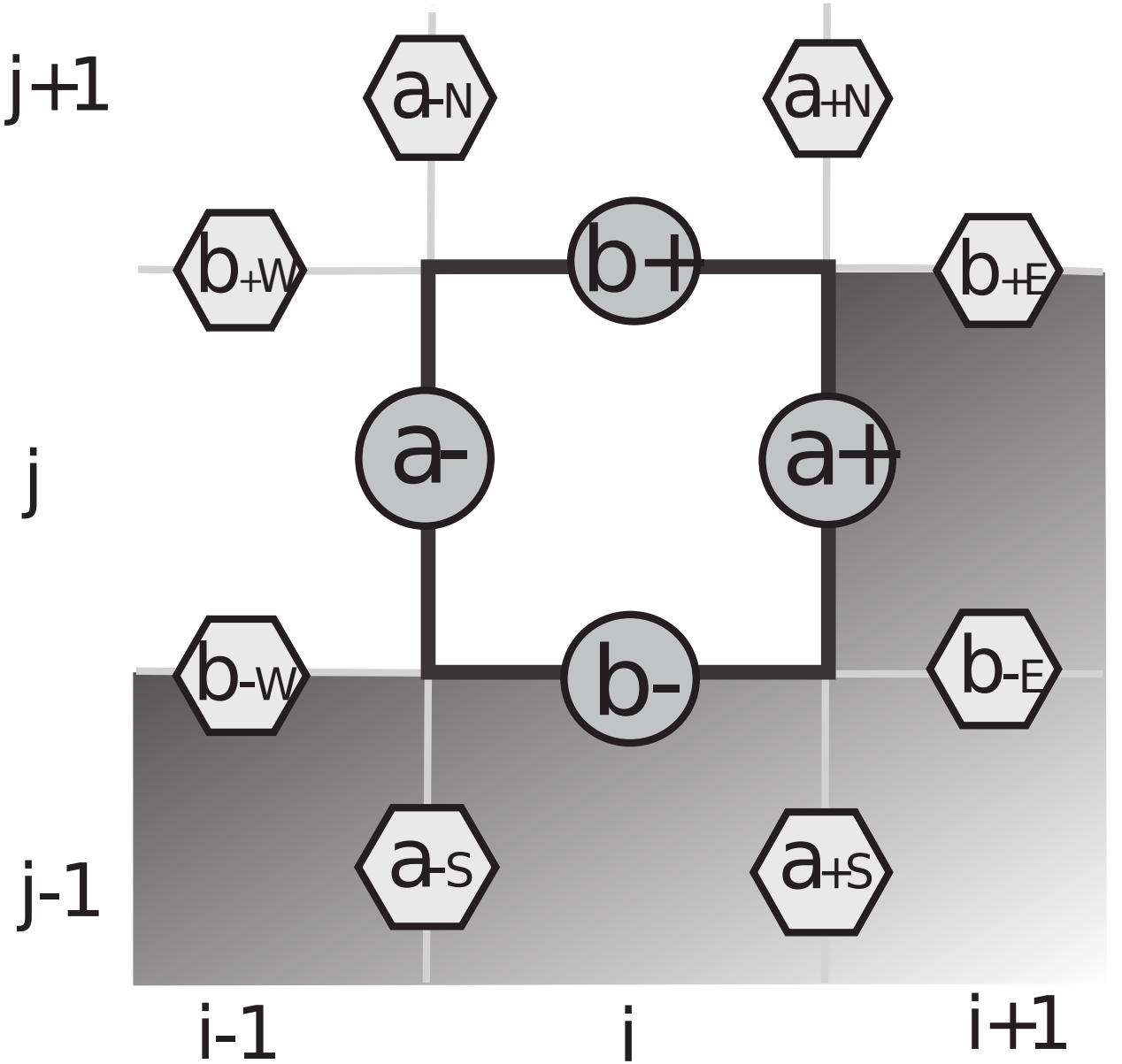
j+1
j
j-1
i-1
i
i+1
a-N
a+N
b+W
b+
b+E
a-
a+
b-W
b-
b-E
a-S
a+S