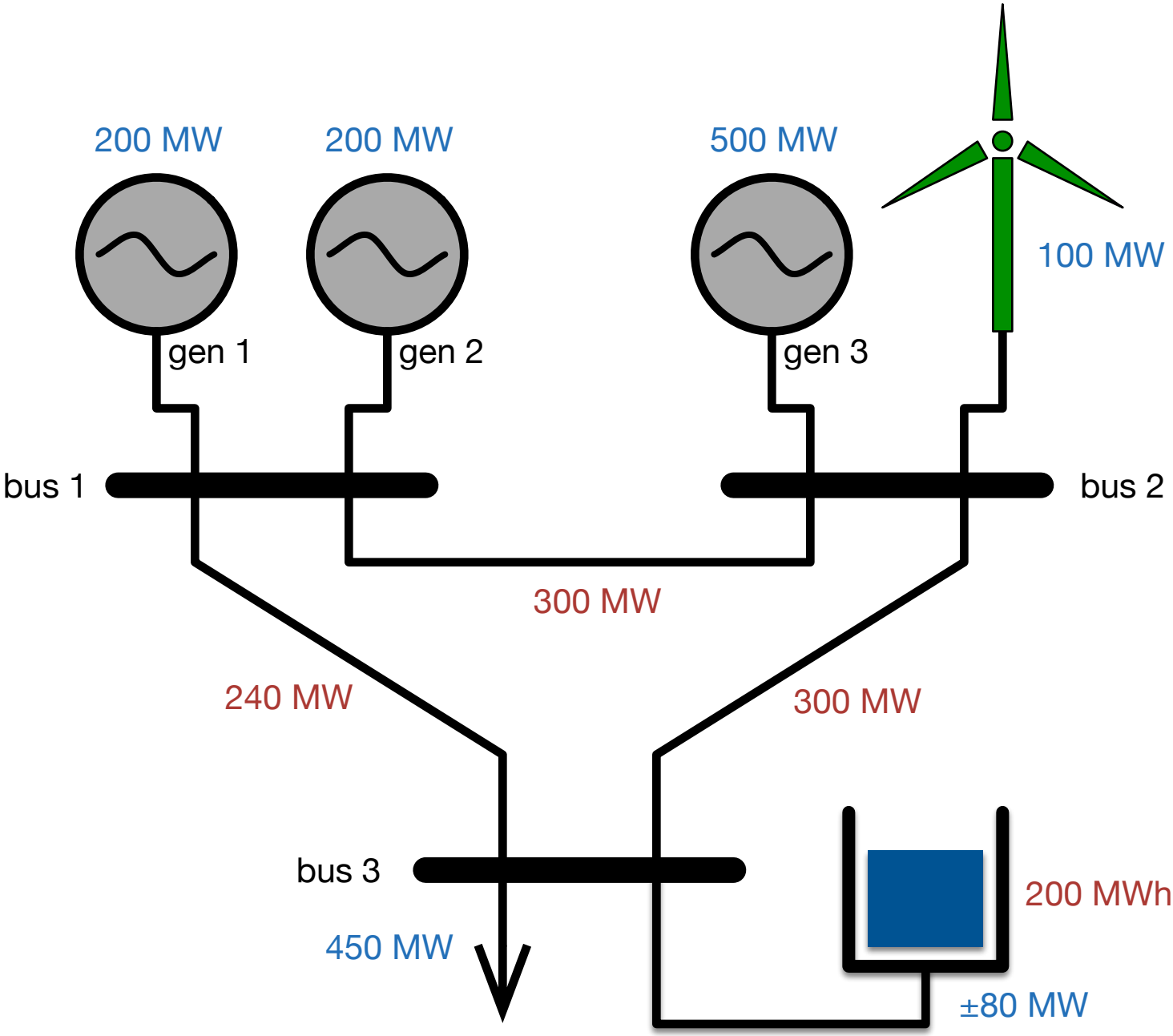
200 MW
200 MW
500 MW
100 MW
gen 1
gen 2
gen 3
bus 1
bus 2
300 MW
240 MW
300 MW
bus 3
200 MWh
450 MW
±80 MW